HOLZMANN MASCHINEN GmbH

Marktplatz 4
4170 Haslach an der Mühl | AUSTRIA
+43 (0) 7289 71562-0 | FAX 7289 71562-4
info@holzmann-maschinen.at | www.holzmann-maschinen.at

CZ NÁVOD K POUŽITÍ **STŮL PRO HORNÍ FRÉZKY**

Übersetzung / Translation

EN USER MANUAL **ROUTER TABLE**

FR MODE D'EMPLOI **TABLE DE DÉFONCEUSE**

OFT 102

Edition: 18.12.2017 – Revision - 01 – CEC - DE/EN/FR

1 OBSAH / INDEX

1 OBSAH/ INDEX 2

2 BEZPEČNOSTNÍ SYMBOLY / SAFETY SIGNS / SYMBOLES DE SÉCURITÉ 4

4 PŘEDMLUVA (CZ) 5

5 TECHNOLOGIE 6

5.1 Komponenty 6

5.2 Rozsah dodávky 6

5.3 Technické údaje 6

6 ZABEZPEČENÍ 7

6.1 Zamýšlené použití 7

6.2 Bezpečnostní pokyny 7

6.3 Zbytková rizika 7

7 MONTÁŽ 8

8 PREFACE (EN) 10

9 TECHNIC 11

9.1 Components 11

9.2 Delivery content 11

9.3 Technical details 11

10 SAFETY 12

10.1 Intended Use 12

10.2 Security instructions 12

10.3 Remaining risk factors 12

11 ASSEMBLY 13

12 AVANT-PROPOS (FR) 15

13 TECHNIQUE 16

13.1 Composants 16

13.2 Contenu de la livraison 16

13.3 Données techniques 16

14 SECURITE **17**

14.1 Utilisation conforme **17**

14.2 Consignes de sécurité **17**

14.3 Risques résiduels **17**

15 MONTAGE **18**

16 NÁHRADNÍ DÍLY / SPARE PARTS / PIECES DE RECHANGE **20**

16.1 Objednávka náhradních dílů / spare parts order / Commande de pièces détachées **20**

16.2 Výkres náhradních dílů / explosion drawing / Vue éclatée **21**

17 ZÁRUČNÍ PODMÍNKY (CZ) **24**

18 GUARANTEE TERMS **25**

19 DÉCLARATION GARANTIE **26**

20 SLEDOVÁNÍ VÝROBKU **27**

PRODUCT EXPERIENCE FORM **27**

2 BEZPEČNOSTNÍ SYMBOLY / SAFETY SIGNS / SYMBOLES DE SÉCURITÉ

CZ	BEZPEČNOSTNÍ SYMBOLY VÝZNAM SYMBOLŮ	**EN**	SAFETY SIGNS DEFINITION OF SYMBOLS	**FR**	SYMBOLES DE SÉCURITÉ SIGNIFICATION DES SYMBOLES

CZ **PŘEČTĚTE SI NÁVOD!** Pečlivě si přečtěte návod k obsluze a údržbě stroje a seznamte se s ovládacími prvky stroje, abyste mohli stroj správně obsluhovat a zabránili tak poškození osob a stroje.

EN **READ THE MANUAL!** Read the user and maintenance manual carefully and get familiar with the controls in order to use the device and mounted machine correctly and to avoid injuries and machine defects.

FR **LIRE LE MANUEL D'UTILISATION !** Lire le manuel d'exploitation et de maintenance de votre appareil et de la machine qui est monté avec assiduité en vous familiarisant bien avec les organes de commande de la machine pour utiliser la machine correctement et prévenir ainsi des blessures corporelles et des dégâts sur la machine.

CZ **VAROVÁNÍ!** Dodržujte bezpečnostní symboly! Nedodržení předpisů a pokynů pro používání stroje může vést k vážnému zranění osob a smrtelnému nebezpečí.

EN **ATTENTION!** Ignoring the safety signs and warnings applied on the machine as well as ignoring the security and operating instructions can cause serious injuries and even lead to death.

FR **AVERTISSEMENT !** Observer les symboles de sécurité ! Le non-respect des prescriptions et des recommandations relatives à l'utilisation de la machine peut provoquer des dommages corporels graves, voire mortels.

CZ **Všeobecný pokyn**
EN **General note**
FR **Informations générales**

4 PŘEDMLUVA (CZ)

Vážený zákazníku!

Tento návod k obsluze obsahuje informace a důležité pokyny k uvedení do provozu a manipulaci s frézovacím stolem OFT 102.

V následujícím textu je obvyklé obchodní označení stroje (viz první strana) v tomto návodu k obsluze nahrazeno označením "stroj".

Návod k obsluze je nedílnou součástí stroje a nesmí být odstraněn. Uschovejte si je pro budoucí použití a v případě předání stroje třetím osobám tento návod přiložte!

Dodržujte bezpečnostní pokyny!

Před uvedením přístroje do provozu si pečlivě přečtěte tento návod. Usnadníte si tak správné používání přístroje a předejdete nedorozuměním a případným škodám.

Dodržujte výstražné a bezpečnostní pokyny. Jejich nedodržení může vést k vážnému zranění.

Vzhledem k neustálému vývoji našich produktů se mohou ilustrace a obsah mírně lišit. Pokud si všimnete jakýchkoli chyb, informujte nás, prosím.

Technické změny vyhrazeny!

Zboží zkontrolujte ihned po převzetí a případné reklamace zaznamenejte do nákladního listu při převzetí zásilky dopravcem!

Poškození při přepravě nám musí být nahlášeno zvlášť do 24 hodin.

Společnost Holzmann nemůže přijmout žádnou záruku za poškození při přepravě, které nebylo zaznamenáno.

Autorská práva

© 2017

Tato dokumentace je chráněna autorskými právy. Práva jsou tak ústavně vyhrazena! Stíháno bude zejména přetiskování, překládání a vyjímání fotografií a ilustrací.

Místně příslušným je Zemský soud v Linci nebo soud příslušný pro 4170 Haslach.

Adresa zákaznického servisu

HOLZMANN MASCHINEN GmbH
AT-4170 Haslach, Marktplatz 4
RAKOUSKO
Tel +43 7289 71562 - 0
Fax +43 7289 71562 - 4
info@holzmann-maschinen.at

5 TECHNOLOGIE

5.1 Komponenty

1	Měřítko
2	Ochranný kryt
3	Sací připojení
4	Vodicí kolejnice
5	T-drážka
6	Vodicí kolík
7	Vložení tabulky
8	Pracovní stůl
9	Spodní rám
10	Gumové nožičky

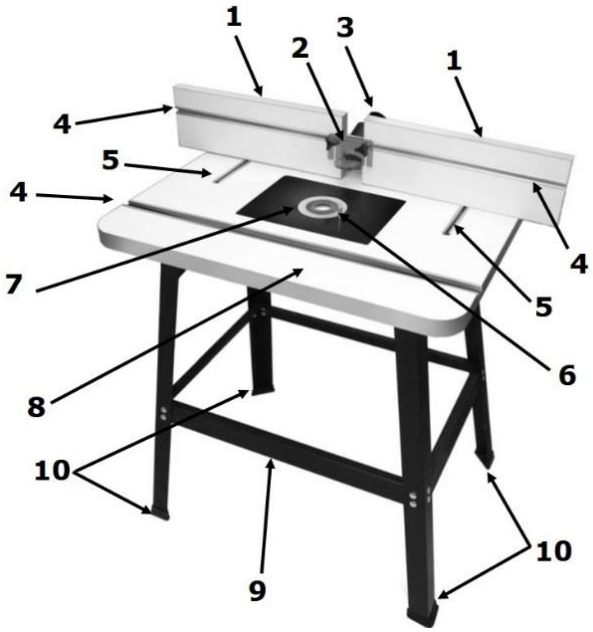

5.2 Rozsah dodávky

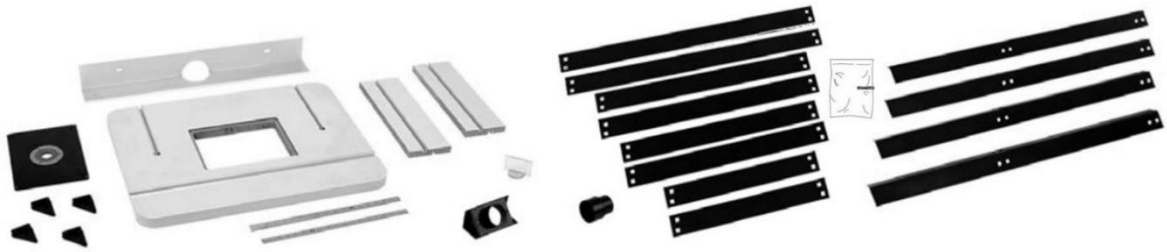

5.3 Technické údaje

OFT 102	
Pracovní stůl	810 x 610 mm
Výška stolu	880 mm
Tloušťka tabulky	36 mm
Stolní vložka Ø	105 / 72 / 32 mm
Sací přípojka Ø	60 / 70 / 75 mm
MDF zarážka (2x)	458 x 152 x 25 mm
Hliníkový doraz	840 x 100 x 6 mm
Hmotnost	29 kg

6 ZABEZPEČENÍ

6.1 Zamýšlené použití

Stroj používejte pouze v bezvadném technickém stavu a v souladu s jeho určením a s ohledem na bezpečnost a nebezpečí! Jakékoli závady, které mohou mít vliv na bezpečnost, musí být neprodleně odstraněny! Musí být dodržovány podmínky provozu, údržby a oprav předepsané výrobcem a dodržování bezpečnostních pokynů uvedených v návodu k obsluze.

Obecně je zakázáno upravovat nebo znefunkčňovat jakékoli bezpečnostní zařízení stroje!

Stroj je určen výhradně pro následující činnosti:

Pro frézování dřevěných obrobků ve spojení s frézou.

Stroj není určen pro venkovní provoz.

Společnost HOLZMANN-MASCHINEN nepřebírá žádnou odpovědnost ani záruku za jakékoli jiné použití nebo použití nad rámec tohoto a za případné škody na majetku nebo zranění, které z toho vyplývají.

VAROVÁNÍ

Vždy si přečtěte návod k obsluze namontovaného směrovače!

6.2 Bezpečnostní pokyny

- **Pracovní prostor a podlahu kolem stroje udržujte čisté a zbavené oleje, mastnoty a zbytků materiálu!**
- **Zajistěte dobré osvětlení na pracovišti**
- **Práce na stroji je zakázána, pokud jste unavení, neschopní se soustředit nebo jste pod vlivem léků, alkoholu či drog!**
- **Udržujte děti a nezúčastněné třetí osoby mimo pracovní prostor.**
- **Stroj vždy postavte na rovný a neklouzavý povrch.**
- **Při práci se vždy ujistěte, že máte bezpečnou oporu!**
- **Před použitím se ujistěte, že jsou všechny upevňovací šrouby pevně dotažené a všechny nožičky dobře zašroubované.**
- **Nepřetěžujte stůl!**

6.3 Zbytková rizika

VAROVÁNÍ

Je třeba dbát na to, aby každý stroj měl zbytková rizika.

Při provádění jakýchkoli prací (i těch nejjednodušších) je třeba dbát velké opatrnosti. Bezpečná práce závisí na vás!

7 MONTÁŽ

1.

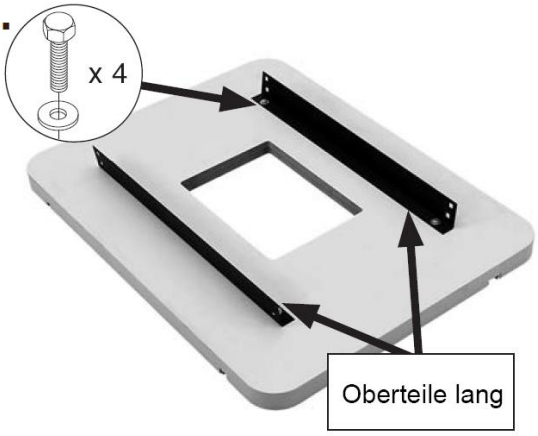

2.

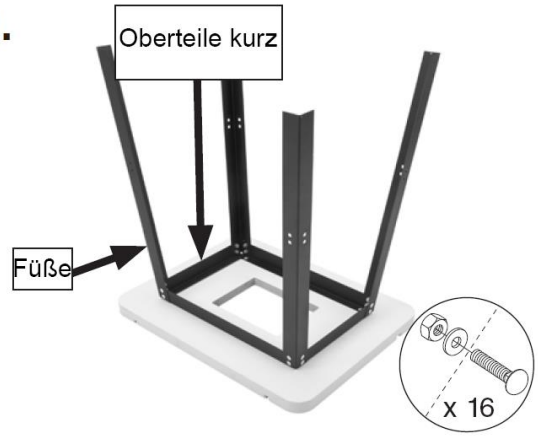

3.

4.

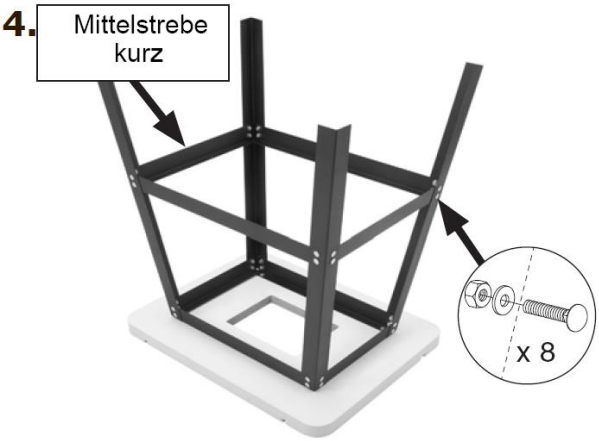

5.

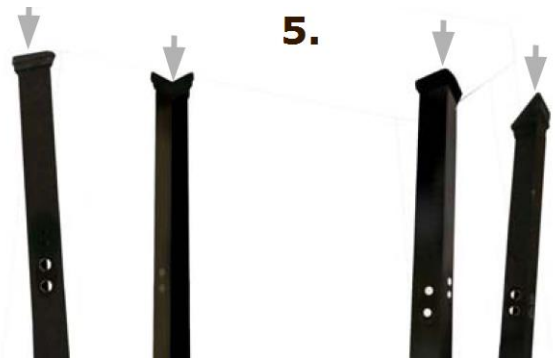

6.

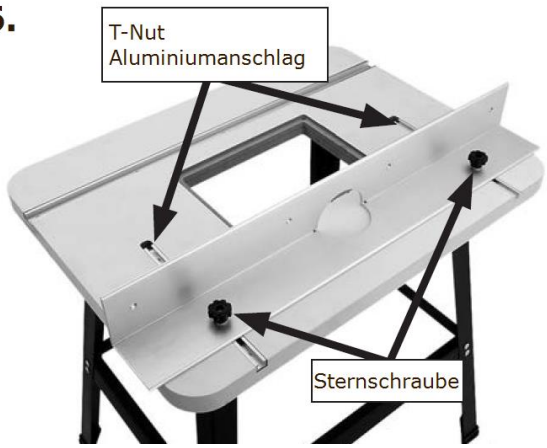

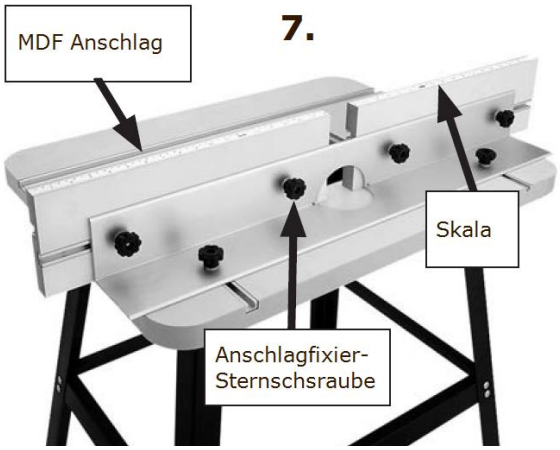

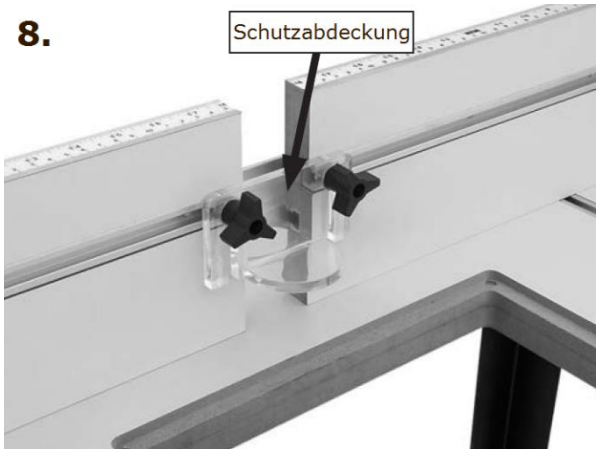

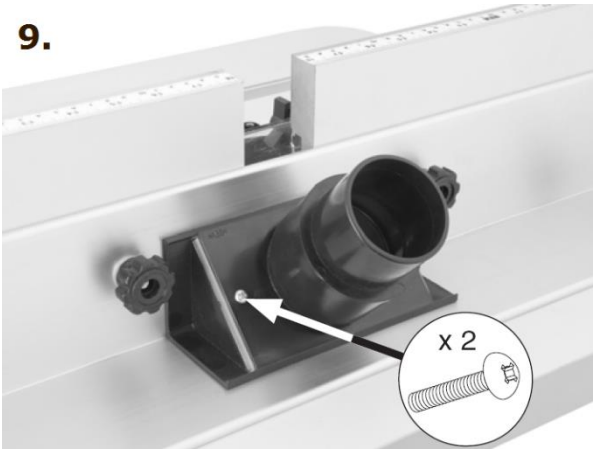

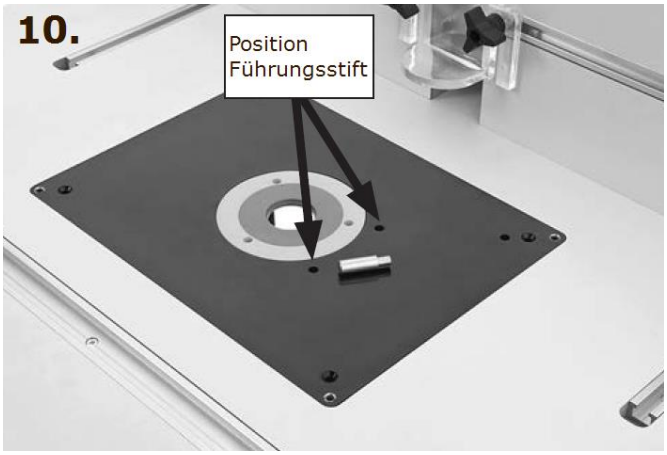

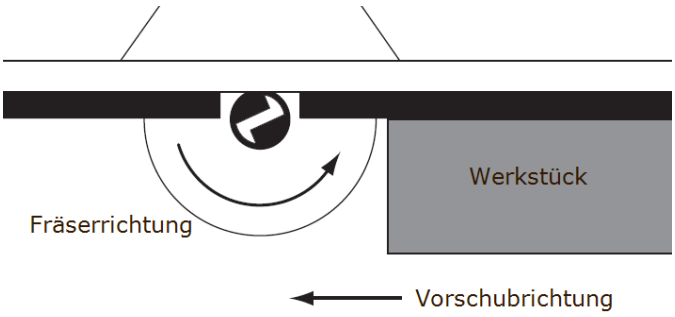

VAROVÁNÍ

Upevnění na suchý zip pouze pro použití frézky s frézovacím stolem

8 PREFACE (EN)

Dear Customer!

This manual contains information and important instructions for the installation and correct use of the router table OFT 102.
Following the usual commercial name of the device (see cover) is substituted in this manual with the name "machine".
This manual is part of the product and shall not be stored separately from the product. Save it for later reference and if you let other people use the product, add this instruction manual to the product.

Please read and obey the security instructions!
Before first use read this manual carefully. It eases the correct use of the product and prevents misunderstanding and damages of product and the user's health.

Due to constant advancements in product design, construction pictures and content may diverse slightly. However, if you discover any errors, inform us please.
Technical specifications are subject to changes!

Please check the product contents immediately after receipt for any eventual transport damage or missing parts.

Claims from transport damage or missing parts must be placed immediately after initial product receipt and unpacking before putting the product into operation.

Please understand that later claims cannot be accepted anymore.

Copyright

© 2017
This document is protected by international copyright law. Any unauthorized duplication, translation or use of pictures, illustrations or text of this manual will be pursued by law.
Court of jurisdiction is the Landesgericht Linz or the competent court for 4170 Haslach, Austria!

Customer service contact

HOLZMANN MASCHINEN GmbH
4170 Haslach, Marktplatz 4
AUSTRIA
Tel +43 7289 71562 - 0
Fax +43 7289 71562 – 4
info@holzmann-maschinen.at

9 TECHNIC

9.1 Components

1	Scale
2	Guard
3	Dust collector plug
4	Rail
5	T-slot
6	Guide pin
7	Table insert
8	Working table
9	Base
10	Rubber feed

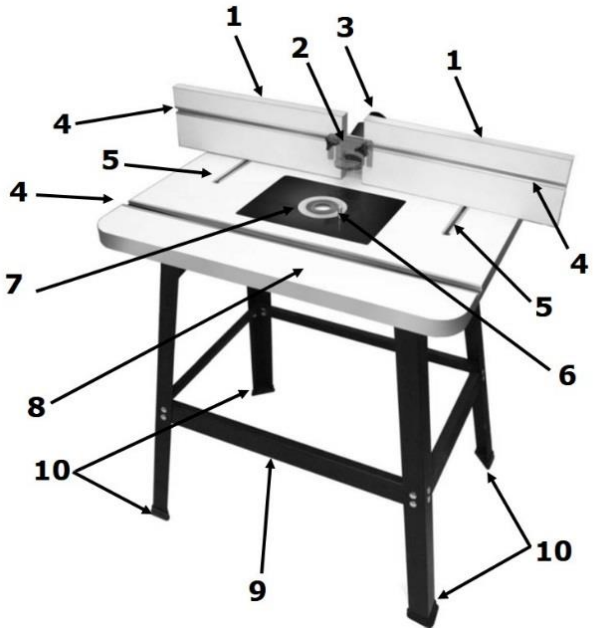

9.2 Delivery content

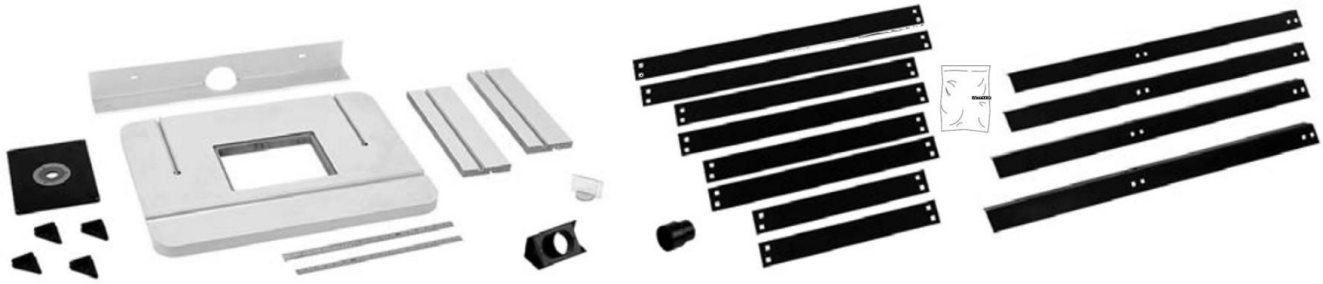

9.3 Technical details

OFT 102	
Working table	810 x 610 mm
Table height	880 mm
Table thickness	36 mm
Table insert Ø	105 / 72 / 32 mm
Dust collector plug Ø	60 / 70 / 75 mm
MDF fence (2x)	458 x 152 x 25 mm
Aluminum fence	840 x 100 x 100 x 6 mm
Weight	29 kg

10 SAFETY

10.1 Intended Use

The machine must only be used for its intended purpose! Any other use is deemed to be a case of misuse.

To use the machine properly you must also observe and follow all safety regulations, the assembly instructions, operating and maintenance instructions lay down in this manual.

All people who use and service the machine have to be acquainted with this manual and must be informed about the machine's potential hazards.

It is also imperative to observe the accident prevention regulations in force in your area.

The same applies for the general rules of occupational health and safety.

The machine is used for:

Milling wooden workpieces in combination with a router.

The machine shall not be operated outdoors or in wet or damp areas.

Any manipulation of the machine or its parts is a misuse, in this case HOLZMANN-MASCHINEN and its sales partners cannot be made liable for ANY direct or indirect damage.

WARNING

Always read the instruction manual of the mounted router!

10.2 Security instructions

- **Keep your work area dry and tidy! An untidy work area may cause accidents. Avoid slippery floor!**
- **Make sure the work area is lighted sufficiently**
- **Always stay focused when working. Reduce distortion sources in your working environment. The operation of the machine when being tired, as well as under the influence of alcohol, drugs or concentration influencing medicaments is forbidden.**
- **Make sure there is nobody, particularly children, present in the dangerous area!**
- **Always place the table on a level floor**
- **Provide good stability and keep balance all times!**
- **The base legs should be locked in position and well tightened before the power tool is installed.**
- **Do not overload the table!**

10.3 Remaining risk factors

WARNING

It is important to ensure that each machine has remaining risks.

In the execution of all work (even the simplest) greatest attention is required. A safe working depends on you!

11 ASSEMBLY

1.

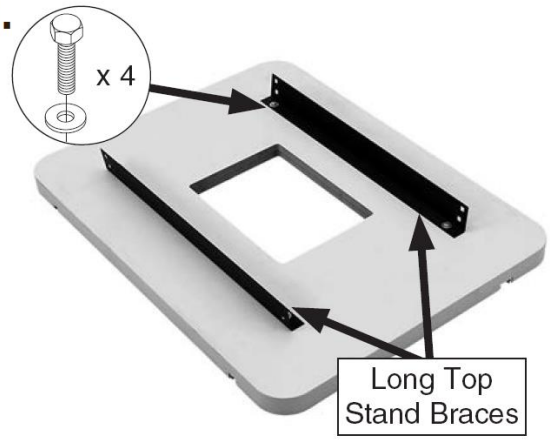

2.

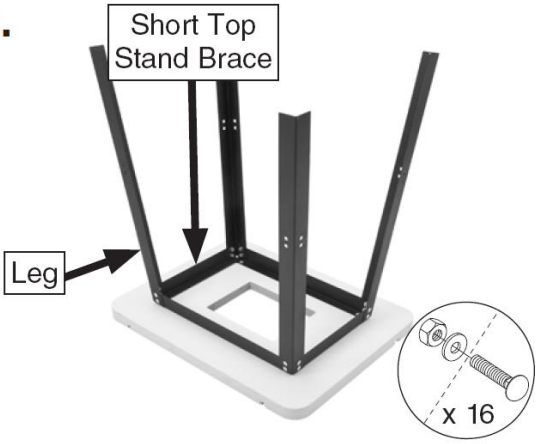

3.

4.

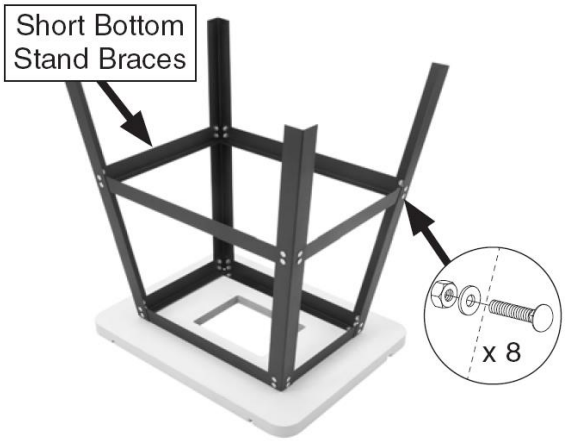

5.

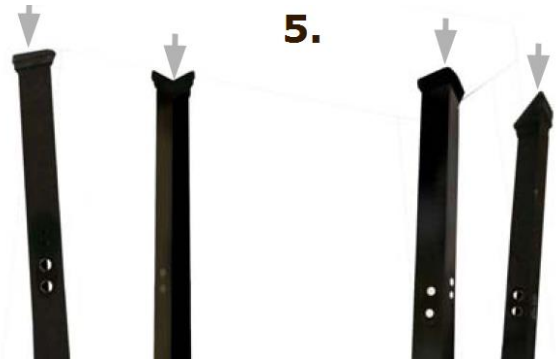

6.

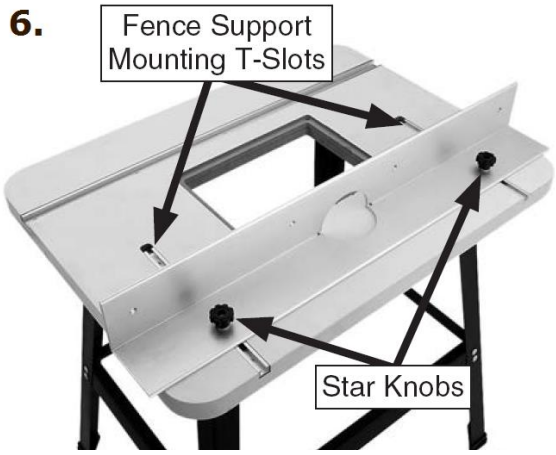

7.

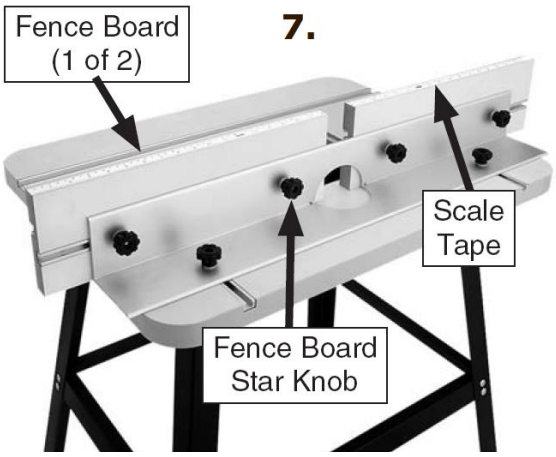

8.

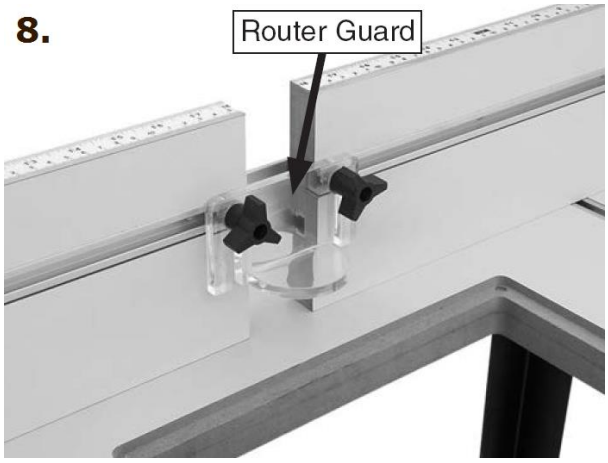

9.

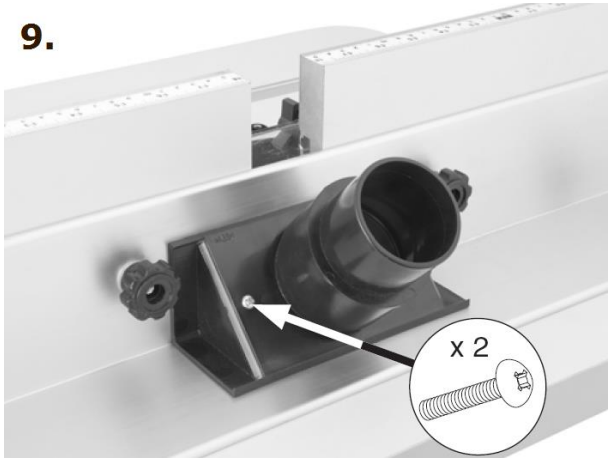

10.

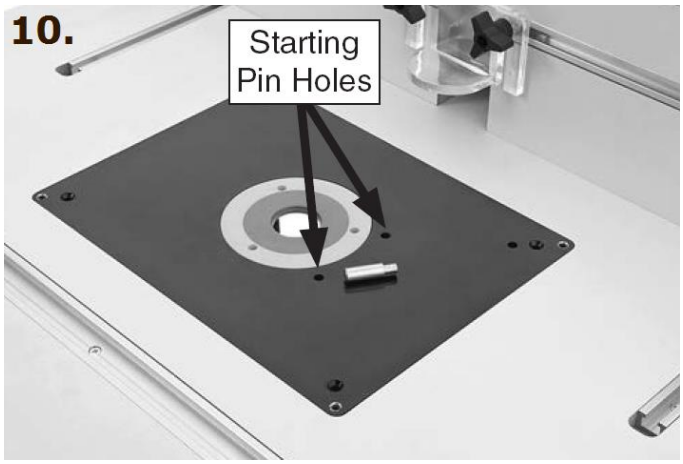

11.

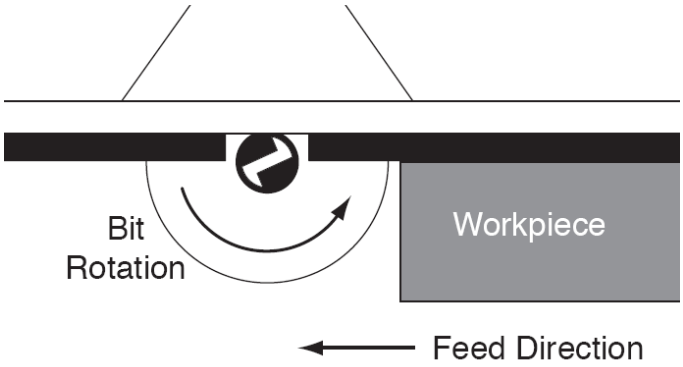

WARNING

Hook and loop fastener only for the use of the router with the router table

12 AVANT-PROPOS (FR)

Cher client, chère cliente,

Le présent manuel d'exploitation contient des informations et des recommandations importantes relatives à la mise en service et à la manipulation de la table de défonceuse OFT 102.

Ci-après, la désignation commerciale courante de l'appareil (voir page de garde) du présent manuel d'exploitation est remplacée par la dénomination « machine ».

Le manuel d'exploitation fait partie intégrante de la machine et ne doit pas être éliminé. Conservez-le pour un usage ultérieur et incluez ce manuel de la machine lorsque vous transmettez la machine à une tierce personne !

Veuillez respecter les consignes de sécurité !

Avant la mise en service, veuillez lire minutieusement le présent manuel. La manipulation correcte vous facilitera la prévention de malentendus et dommages causés possibles.

Respectez les consignes de sécurité et les avertissements. Toute inobservation peut occasionner de graves blessures.

Nos produits peuvent légèrement diverger des illustrations et des contenus en raison du développement constant. Si vous décelez des erreurs, veuillez nous en informer.

Sous réserve de modifications techniques !

Contrôler la marchandise immédiatement après réception et noter toute réclamation lors de la prise en charge de la marchandise par le livreur !

Les dommages de transport doivent nous être signalés séparément dans les 24 heures.

Holzmann décline toute garantie pour les dommages liés au transport non-signalés.

Droits d'auteur

© 2017

Cette documentation est protégée par droit d'auteur. Les droits constitutionnels ainsi réservés ! En particulier, la réimpression, la traduction et l'extrait de photographies et d'illustrations feront l'objet de poursuites judiciaires.

Le tribunal compétent est le tribunal régional de Linz ou le tribunal compétent pour 4170 Haslach.

Adresse du service client

HOLZMANN MASCHINEN GmbH
AT-4170 Haslach, Marktplatz 4
AUSTRIA
Tél. +43 7289 71562 - 0
Fax +43 7289 71562 – 4
info@holzmann-maschinen.at

13 TECHNIQUE

13.1 Composants

1	Échelle
2	Cache de protection
3	Raccord d'aspiration
4	Rail de guidage
5	Rainure en T
6	Tige de guidage
7	Plaque de platine
8	Table de travail
9	Support
10	Pieds en caoutchouc

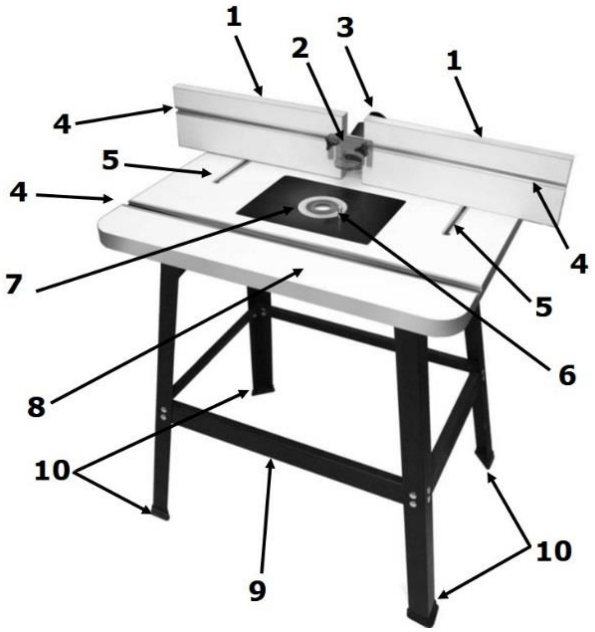

13.2 Contenu de la livraison

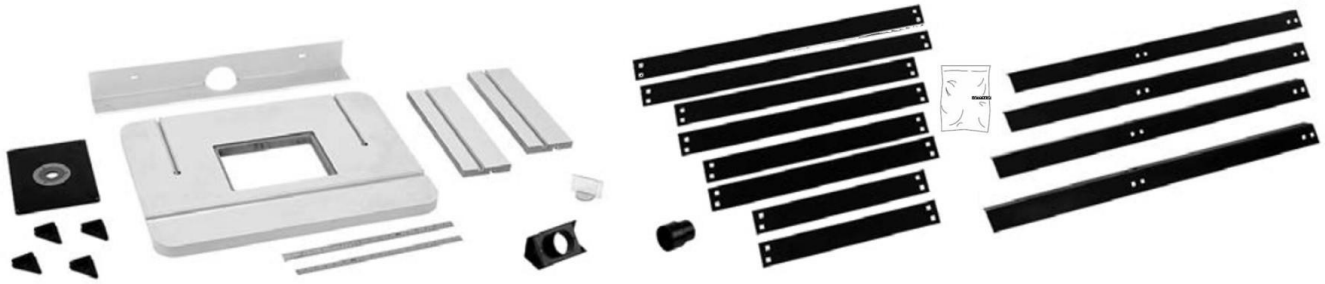

13.3 Données techniques

OFT 102	
Table de travail	810 x 610 mm
Hauteur de table	880 mm
Épaisseur de table	36 mm
Plaque de platine Ø	105 / 72 / 32 mm
Raccord d'aspiration ø	60 / 70 / 75 mm
Butée MDF (2x)	458 x 152 x 25 mm
Butée en aluminium	840 x 100 x 100 x 6 mm
Poids	29 kg

14 SECURITE

14.1 Utilisation conforme

Utiliser la machine uniquement en parfait état technique et conformément à son utilisation conforme, à la sécurité et à la sensibilisation aux dangers ! Faire éliminer immédiatement les pannes qui peuvent avoir une influence négative sur la sécurité ! Les conditions d'utilisation, d'entretien et de réparation prescrites par le fabricant et les consignes de sécurité contenues dans ce manuel doivent être respectées.

En règle générale, il est interdit de modifier ou de rendre inopérants les dispositifs de sécurité de la machine !

La machine est exclusivement destinée aux tâches suivantes :

Pour le fraisage de pièces en bois en conjonction avec une défonceuse.

La machine n'est pas conçue pour être exploitée en extérieur.

La société HOLZMANN-MASCHINEN décline toute responsabilité ou garantie pour toute utilisation divergente ou sortant de son contexte et pour les dommages matériels ou corporels qui en résultent.

AVERTISSEMENT

Toujours lire le mode d'emploi de la défonceuse montée !

14.2 Consignes de sécurité

- **Veiller à ce que la zone de travail et le sol autour de la machine restent propres et exempts d'huile, de graisse et de résidus de matériaux !**
- **Assurer un bon éclairage du poste de travail**
- **En cas de fatigue, de manque de concentration ou sous l'influence de médicaments, d'alcool ou de drogues, il est interdit de travailler sur la machine !**
- **Tenir les enfants et les tiers éloignés de la zone de travail**
- **Toujours placer la machine sur une surface plane non glissante.**
- **Veiller à maintenir toujours une position stable.**
- **S'assurer que toutes les vis de fixation sont serrées et que tous les pieds sont vissés avant l'utilisation.**
- **Ne pas surcharger la table !**

14.3 Risques résiduels

AVERTISSEMENT

Il faut s'assurer que chaque machine présente des risques résiduels.

Il faut faire très attention lors de l'exécution de tous les travaux (même les plus simples). La sécurité au travail dépend de vous !

15 MONTAGE

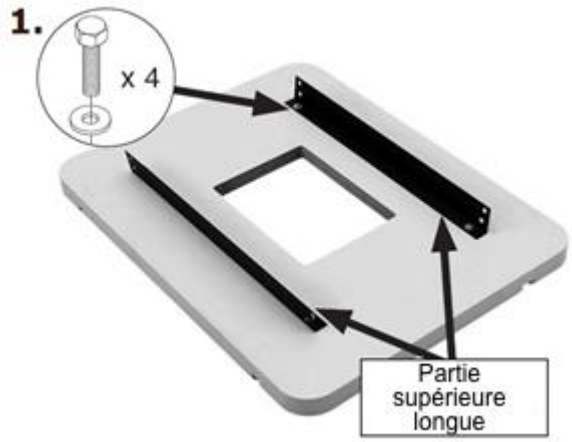
1.
x 4
Partie supérieure longue

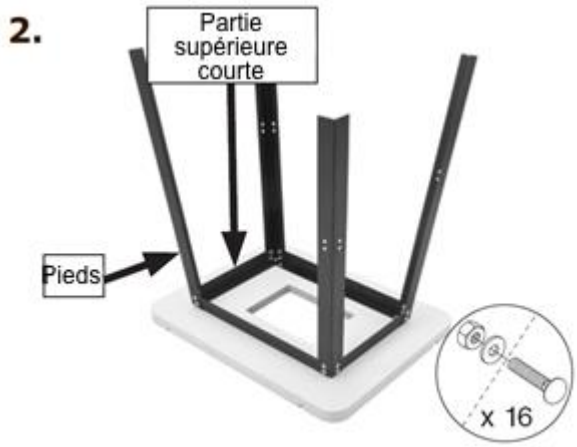
2.
Partie supérieure courte
Pieds
x 16

3.
Traverse centrale longue
x 8

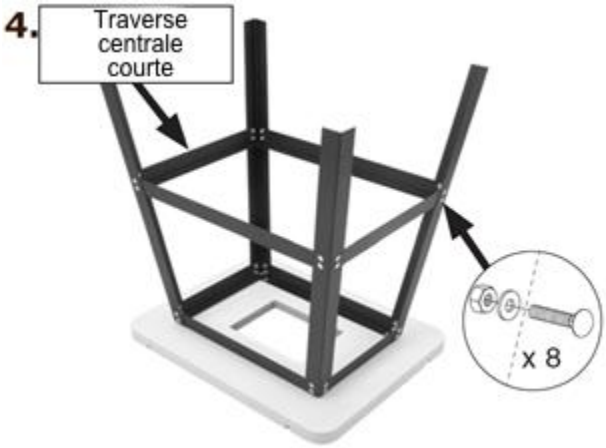
4.
Traverse centrale courte
x 8

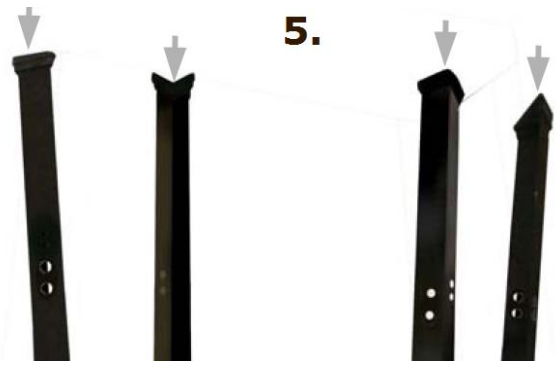
5.

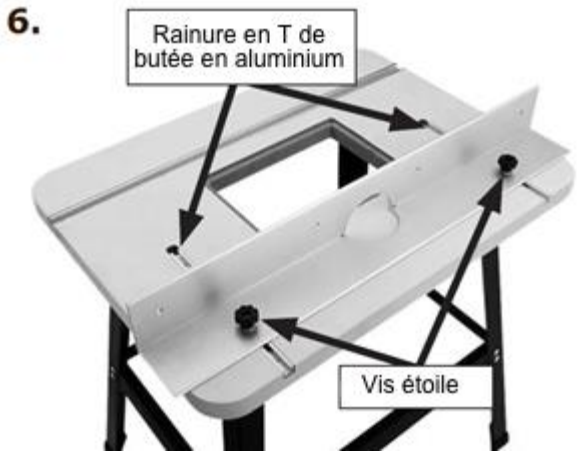
6.
Rainure en T de butée en aluminium
Vis étoile

7.

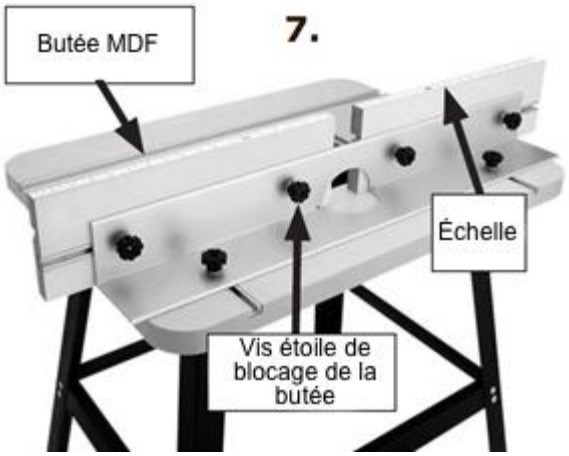

8.

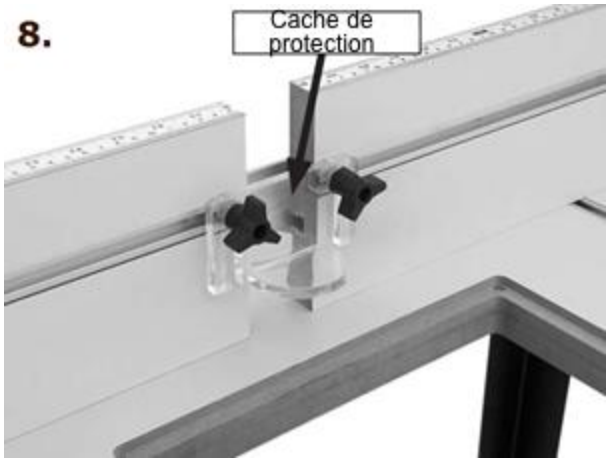

9.

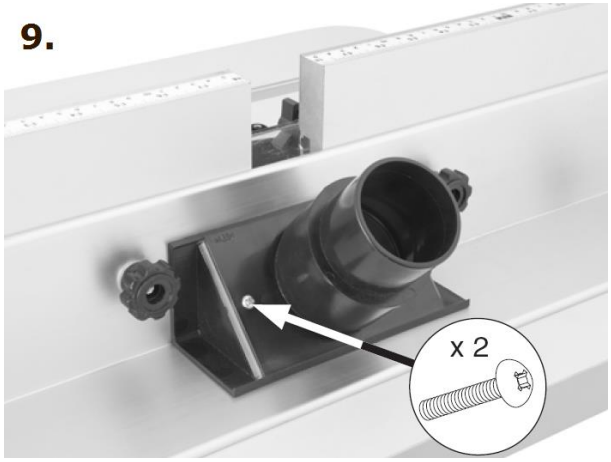

10.

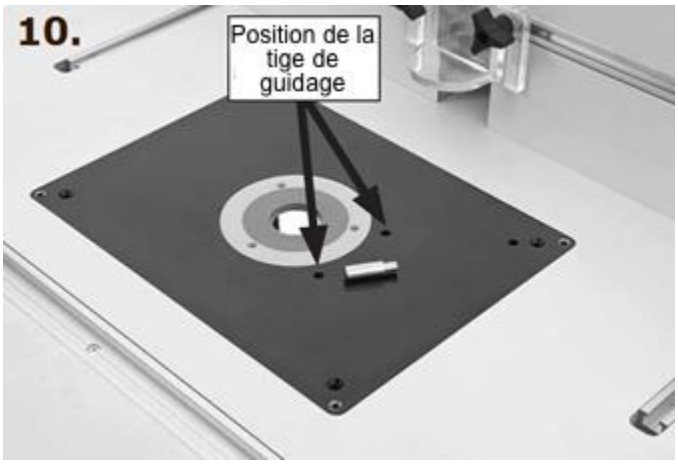

11.

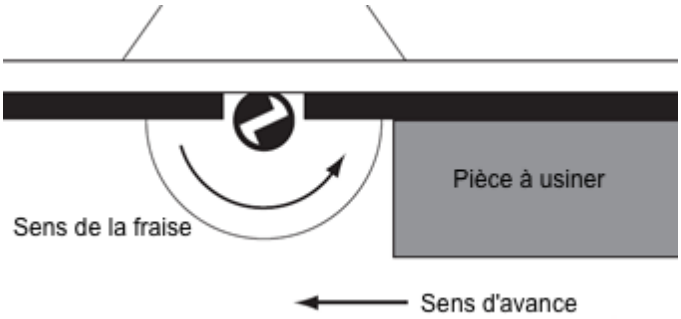

AVERTISSEMENT

Fermeture velcro uniquement pour l'utilisation de la défonceuse avec la table de défonceuse

16 NÁHRADNÍ DÍLY / SPARE PARTS / PIECES DE RECHANGE

16.1 Objednávka náhradních dílů / spare parts order / Commande de pièces détachées

S náhradními díly HOLZMANN používáte náhradní díly, které k sobě ideálně pasují. Optimální přesnost montáže dílů zkracuje dobu montáže a prodlužuje životnost.

POKYN

Instalace jiných než originálních náhradních dílů vede ke ztrátě záruky!

Proto platí: Při výměně součástí/dílů používejte pouze originální náhradní díly.

Při objednávání náhradních dílů použijte servisní formulář, který najdete na konci této příručky. Vždy uveďte typ stroje, číslo a označení náhradního dílu. Aby nedošlo k nedorozumění, doporučujeme k objednávce náhradních dílů přiložit kopii výkresu náhradních dílů, na kterém jsou požadované náhradní díly zřetelně vyznačeny.

Objednací adresu naleznete v části Adresy zákaznického servisu v úvodu této dokumentace.

With original HOLZMANN spare parts you use parts that are attuned to each other shorten the installation time and elongate your products lifespan.

IMPORTANT

The installation of other than original spare parts voids the warranty!

So you always have to use original spare parts

When you place a spare parts order please use the service formular you can find in the last chapter of this manual. Always take a note of the machine type, spare parts number and partname. We recommend to copy the spare parts diagram and mark the spare part you need.

You find the order address in the preface of this operation manual.

Les pièces de rechange Holzmann sont conçues pour correspondre idéalement. La précision d'ajustage optimale des pièces réduisent les temps de pose et augmente la durée de vie.

AVIS

Le montage de pièces autres que les pièces de rechange d'origine entraîne la perte de la garantie !

Par conséquent, la règle est la suivante : Utiliser uniquement des pièces de rechange d'origine pour le remplacement des composants/pièces

Pour commander des pièces de rechange, veuillez utiliser le formulaire de service à la fin de ces instructions. Toujours indiquer le type de machine, le numéro de pièce de rechange et la désignation. Afin d'éviter tout malentendu, nous vous recommandons de joindre une copie du plan des pièces détachées à la commande de pièces détachées, sur laquelle les pièces détachées requises sont clairement indiquées.

Pour l'adresse de commande, voir Adresses du service à la clientèle dans l'avant-propos de la présente documentation.

16.2 Výkres náhradních dílů / explosion drawing / Vue éclatée

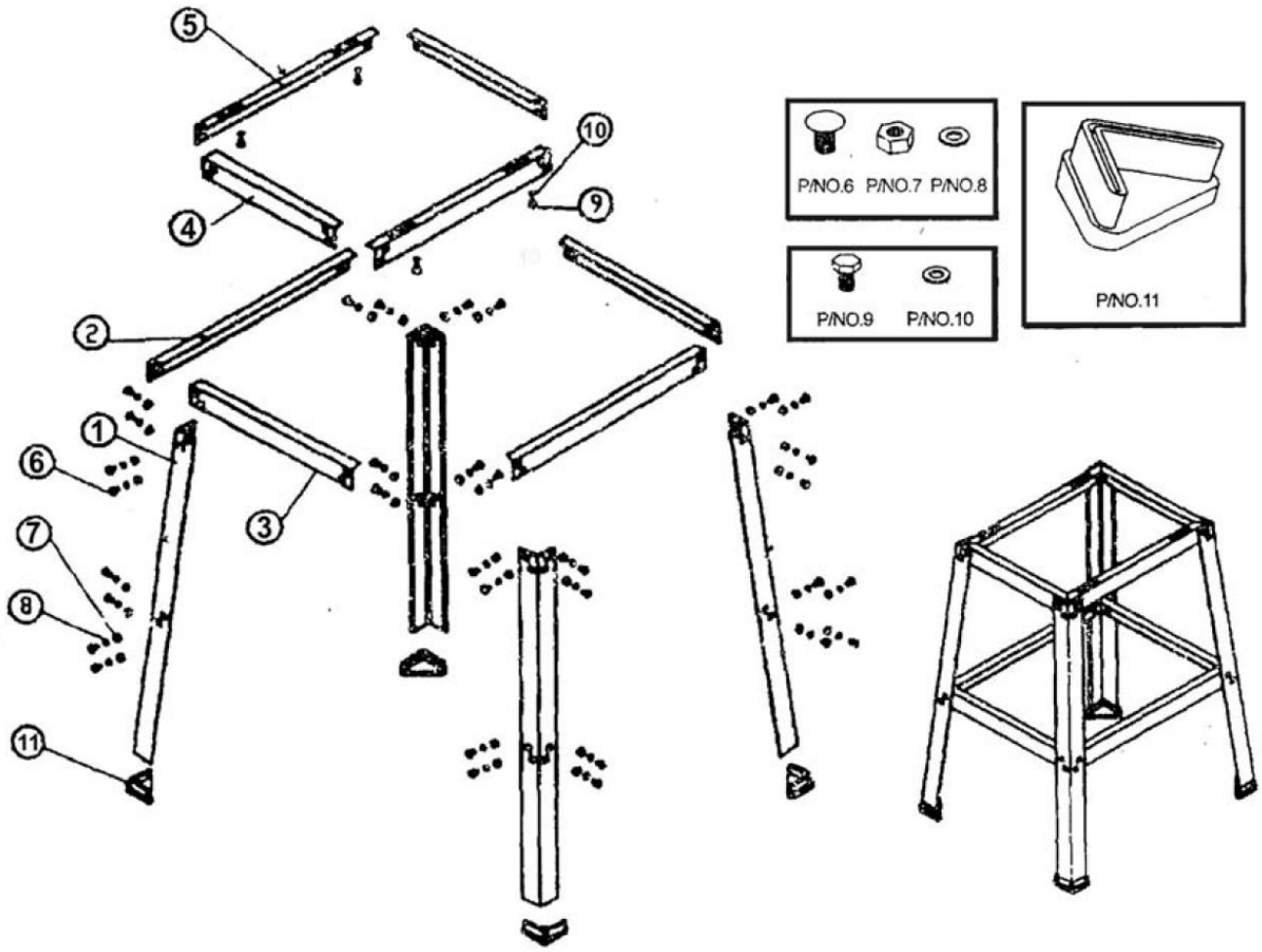

No.	Name	Qty
1	Longer Angle Brace	4
2	Short Angle Brace	2
3	Short Angle Brace	2
4	Short Angle Brace	2
5	Longer Angle Brace	2
6	Round Head Bolt M8 x 12	32
7	Hex Nut M8	32
8	Flat Washer8	32
9	Hex Bolt M6	4
10	Flat Washer6	4
11	Rubber Feet	4

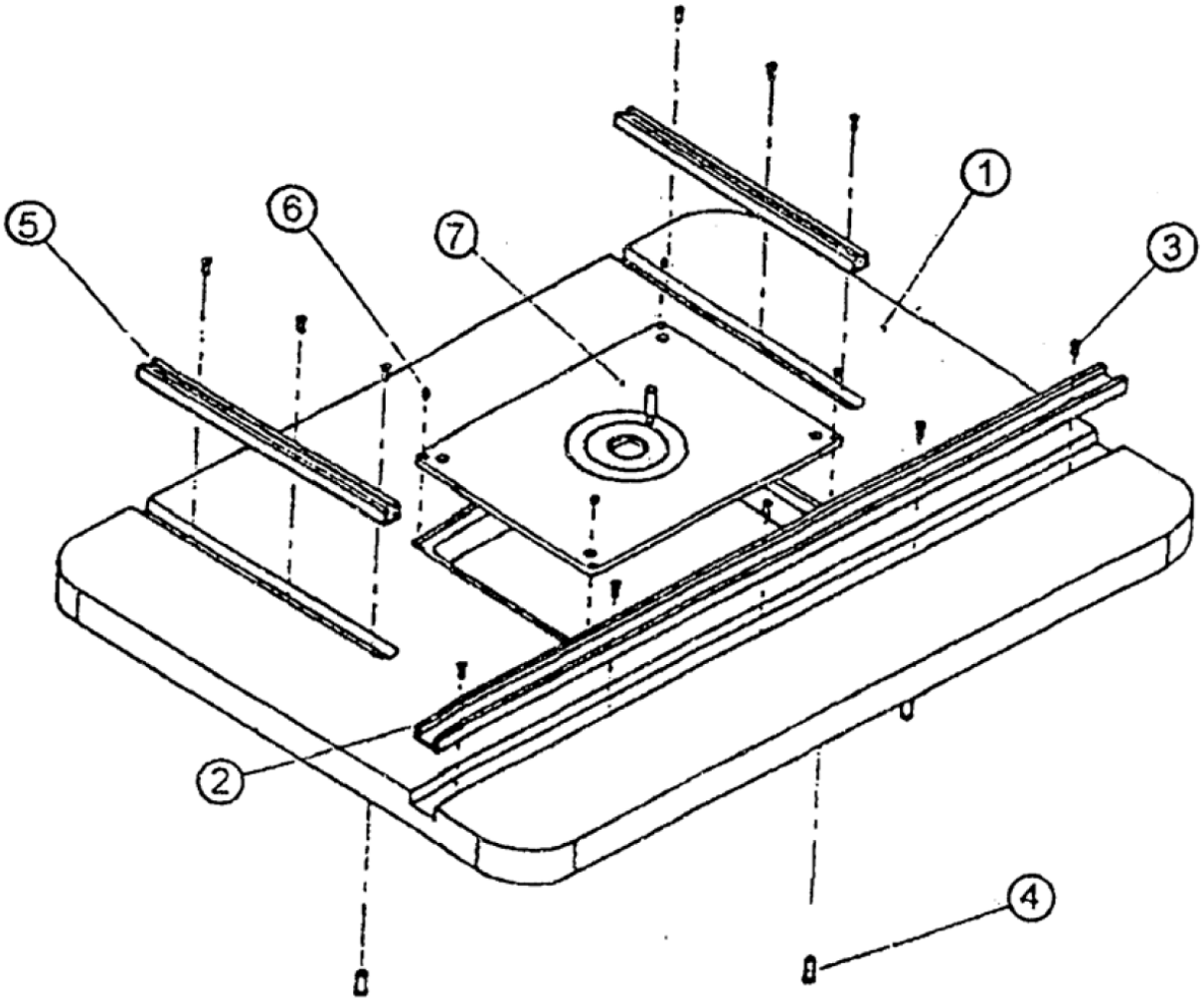

No.	Name	Qty
1	Table Top	1
2	Aluminum Miter Track	1
3	Flat Head Tapping Screw	11
4	Nut	4
5	Aluminum T-Track	2
6	Hex Socket Set Screw	4
7	Insert + Guide Pin	1

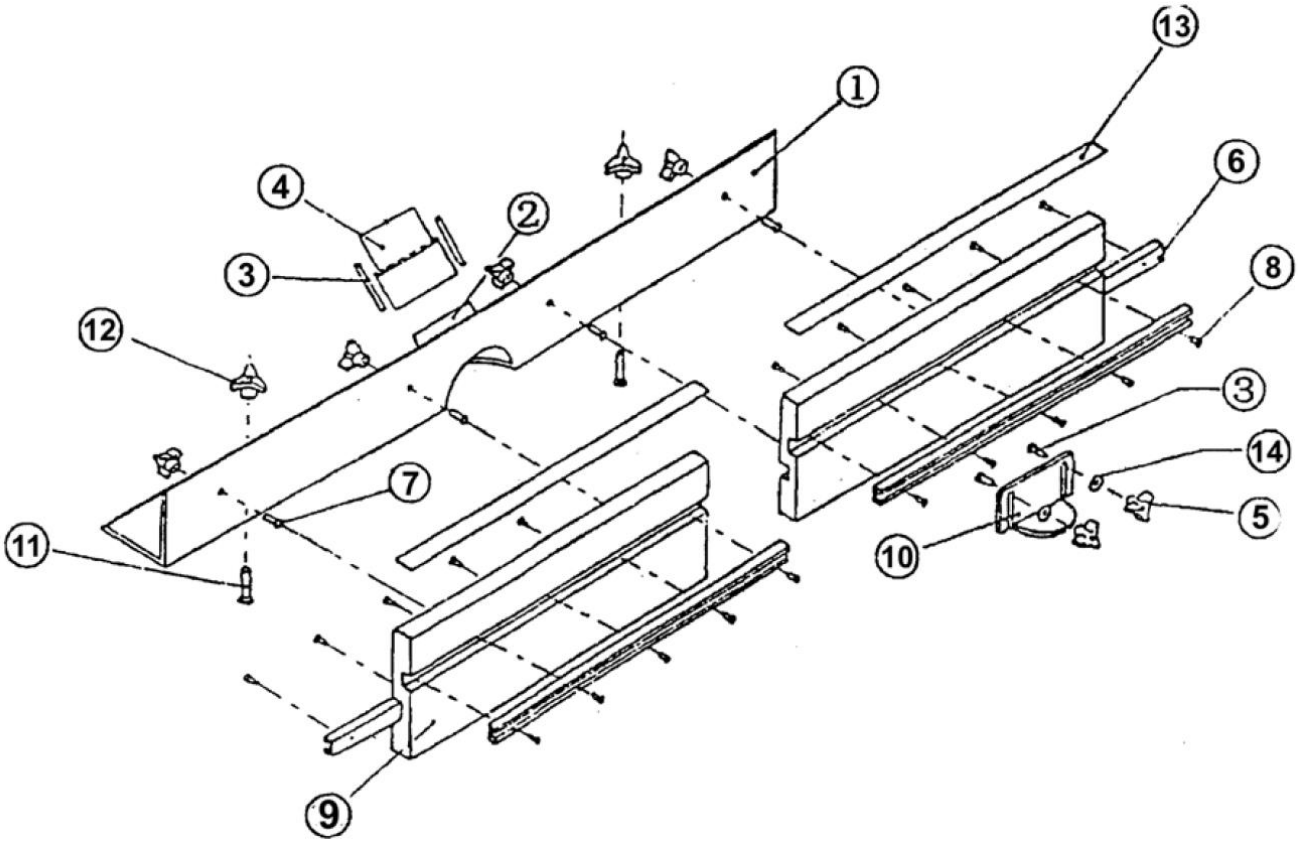

No.	Name	Qty
1	L-Aluminum	1
2	Adapter	1
3	Pan-Head Machine Screw	2
4	Dust Port	1
5	Triangle Knob	2
6	Aluminum-Miter Track	4
7	Hex Bolt	2
8	Flat Head Tapping Screw	20
9	Fence	2
10	Bit Cover	1
11	Hex Bolt	6
12	Knob	6
13	Ruler Label	2
14	Flat Washer	2

17 ZÁRUČNÍ PODMÍNKY (CZ)

1) Záruka:
HOLZMANN poskytuje záruku 2 roky na elektrické a mechanické součásti pro nekomerční použití;
pro komerční použití je poskytována záruka v délce 1 roku, počínaje datem nákupu koncovým uživatelem/kupujícím. Společnost HOZMANN výslovně upozorňuje, že ne všechny položky sortimentu jsou určeny pro komerční použití. Pokud se ve výše uvedených lhůtách vyskytnou závady/poruchy, které nejsou založeny na údajích o vyloučení uvedených v části "Ustanovení", společnost HOLZMANN přístroj opraví nebo vymění podle vlastního uvážení.

2) Upozornění:
Prodejce je povinen písemně oznámit společnosti HOLZMANN závadu, která se na zařízení vyskytla. Pokud je reklamace oprávněná, přístroj si od prodejce vyzvedne společnost HOLZMANN nebo jej prodejce zašle společnosti HOLZMANN. Zpětné zásilky bez předchozí dohody se společností HOLZMANN nebudou přijaty a nemohou být akceptovány. Každá vrácená zásilka musí být opatřena číslem RMA předaným společností HOLZMANN, protože jinak není možné přijetí zboží a vyřízení reklamací a vrácení společností HOLZMANN.

3) Ustanovení:
a) Záruční reklamace budou přijaty pouze tehdy, pokud bude k zařízení přiložena kopie originálu faktury nebo pokladního dokladu od obchodního partnera společnosti HOLZMANN. Záruční nároky budou zrušeny, pokud nebude přístroj nahlášen k vyzvednutí kompletní s veškerým příslušenstvím.
b) Záruka se nevztahuje na bezplatnou kontrolu, údržbu, inspekci nebo servisní práce na přístroji. Závady způsobené nesprávným používáním koncovým uživatelem nebo jeho prodejcem rovněž nebudou uznány jako záruční reklamace.
Nebudou uznány jako záruční reklamace.
c) Vyloučeny jsou závady na opotřebitelných dílech, jako jsou uhlíkové kartáče, záchytné vaky, nože, válce, řezné desky, řezná zařízení, vedení, spojky, těsnění, oběžná kola, lopatky, hydraulické oleje, olejové filtry, posuvné čelisti, spínače, řemeny atd.
d) Vyloučeny jsou škody na zařízení způsobené nesprávným používáním, nesprávným používáním zařízení (v rozporu s jeho obvyklým účelem) nebo nedodržením návodu k obsluze a údržbě nebo vyšší mocí, neodbornými opravami nebo technickými úpravami v neautorizovaných servisech nebo samotným obchodním partnerem, použitím neoriginálních náhradních dílů nebo příslušenství HOLZMANN.
e) Vzniklé náklady (náklady na dopravu) a výdaje (náklady na prohlídku) v případě neoprávněných záručních reklamací budou obchodnímu partnerovi nebo prodejci fakturovány po prohlídce našimi odbornými pracovníky.
f) Zařízení mimo záruční dobu: Oprava se provádí pouze po zaplacení zálohy nebo faktury prodejce v souladu s odhadem nákladů (včetně nákladů na dopravu) společnosti HOLZMANN.
g) Nároky ze záruky budou přiznány pouze obchodnímu partnerovi prodejce HOLZMANN, který zakoupil zařízení přímo od společnosti HOLZMANN. Tyto nároky nejsou přenosné v případě vícenásobného prodeje zařízení.
Nepřenosné

4) Nároky na náhradu škody a jiné závazky:
Odpovědnost společnosti HOLZMANN je ve všech případech omezena na hodnotu zboží přístroje. Nároky na náhradu škody z důvodu špatného výkonu, vady, jakož i následné škody nebo ušlý zisk z důvodu vady v záruční době se neuznávají. Společnost Holzmann trvá na zákonném právu na opravu zařízení.

SERVIS

Po uplynutí záruční doby mohou údržbu a opravy provádět odborně způsobilé firmy. Se servisem a opravami vám ráda pomůže také společnost HOLZMANN-Maschinen GmbH. V takovém případě zašlete nezávaznou poptávku po nákladech našemu oddělení zákaznického servisu s uvedením údajů v bodě C) nebo nám jednoduše zašlete svůj dotaz pomocí formuláře přiloženého na druhé straně.
Mail: info@holzmann-maschinen.at

18 GUARANTEE TERMS

1.) Warranty:
For mechanical and electrical components Company Holzmann Maschinen GmbH garants a warranty period of 2 years for DIY use and a warranty period of 1 year for professional/industrial use - starting with the purchase of the final consumer (invoice date).
In case of defects during this period which are not excluded by paragraph 3, Holzmann will repair or replace the machine at its own discretion.

2.) Report:
In order to check the legitimacy of warranty claims, the final consumer must contact his dealer. The dealer has to report in written form the occurred defect to Holzmann. If the warranty claim is legitimate, Holzmann will pick up the defective machine from the dealer. Returned shippings by dealers which have not been coordinated with Holzmann will not be accepted. A RMA number is an absolute must-have for us - we won‘t accept returned goods without an RMA number!

3.) Regulations:
a) Warranty claims will only be accepted when a copy of the original invoice or cash voucher from the trading partner of Holzmann is enclosed to the machine. The warranty claim expires if the accessories belonging to the machine are missing.
b) The warranty does not include free checking, maintenance, inspection or service works on the machine. Defects due to incorrect usage through the final consumer or his dealer will not be accepted as warranty claims either.
c) Excluded are defects on wearing parts such as carbon brushes, fangers, knives, rollers, cutting plates, cutting devices, guides, couplings, seals, impellers, blades, hydraulic oils, oil filters, sliding jaws, switches, belts, etc.
d) Also excluded are damages on the machine caused by incorrect or inappropriate usage, if it was used for a purpose which the machine is not supposed to, ignoring the user manual, force majeure, repairs or technical manipulations by not authorized workshops or by the customer himself, usage of non-original Holzmann spare parts or accessories.
e) After inspection by our qualified staff, resulted costs (like freight charges) and expenses for not legitimated warranty claims will be charged to the final customer or dealer.
f) In case of defective machines outside the warranty period, we will only repair after advance payment or dealer’s invoice according to the cost estimate (incl. freight costs) of Holzmann.
g) Warranty claims can only be granted for customers of an authorized Holzmann dealer who directly purchased the machine from Holzmann. These claims are not transferable in case of multiple sales of the machine.

4.) Claims for compensation and other liabilities:
The liability of company Holzmann is limited to the value of goods in all cases.
Claims for compensation because of poor performance, lacks, damages or
loss of earnings due to defects during the warranty period will not be accepted.
Holzmann insists on its right to subsequent improvement of the machine.

SERVICE

After Guarantee and warranty expiration specialist repair shops can perform maintenance and repair jobs. But we are still at your service as well with spare parts and/or product service. Place your spare part / repair service cost inquiry by filing the SERVICE form on the following page and send it:

via Mail to info@holzmann-maschinen.at

or via Fax to: +43 7289 71562 4

19 DÉCLARATION GARANTIE

1.) Garantie :
HOLZMANN accorde une période de garantie de 2 ans pour les composants électriques et mécaniques et électriques destinés à un usage non-commercial ;
pour un usage commercial, la période de garantie est d'1 an, à compter de l'achat de l'utilisateur/acheteur final. HOLZMANN souligne expressément que tous les articles de la gamme ne sont pas destinés à un usage commercial. Si des défauts surviennent dans les délais susmentionnés/défauts qui ne sont pas basés sur les détails d'exclusion énumérés dans les « Dispositions », HOLZMANN réparera ou remplacera l'appareil à sa propre discrétion.

2.) Message :
Le revendeur signale par écrit à HOLZMANN le défaut qui s'est produit sur l'appareil. Si la demande de garantie est justifiée, l'appareil sera retiré chez le revendeur HOLZMANN ou envoyé à HOLZMANN par le revendeur. Les retours sans accord préalable avec HOLZMANN ne seront pas acceptés. Chaque envoi retourné doit être muni d'un numéro RMA fourni par HOLZMANN, sinon l'acceptation des marchandises et le traitement des réclamations et des retours par HOLZMANN ne seront pas possibles.

3.) Dispositions :
a) Les demandes de garantie ne seront acceptées que si l'appareil est accompagné d'une copie de la facture originale ou d'un reçu de caisse du partenaire commercial de la société Holzmann. La garantie est annulée si l'appareil n'est pas rapporté complet avec tous les accessoires pour la collecte.
b) La garantie exclut les travaux gratuits de contrôle, de maintenance, d'inspection ou d'entretien sur l'équipement. Les défauts dus à une mauvaise utilisation par l'utilisateur final ou son revendeur ne seront pas non plus acceptés comme réclamation au titre de la garantie.

c) Sont exclus les défauts des pièces d'usure telles que les balais de charbon, les sacs collecteurs, les couteaux, les rouleaux, les plaques de coupe, le matériel de coupe, les guides, les accouplements, les joints, les roues, les lames de scie, les huiles hydrauliques, les filtres à huile, les mâchoires coulissantes, les interrupteurs, les courroies, etc.
d) Sont exclus les dommages causés aux appareils par une utilisation incorrecte, par une mauvaise utilisation de l'appareil (non conforme à son utilisation normale) ou par le non-respect des instructions d'utilisation et de maintenance, ou par la force majeure, par des réparations ou des modifications techniques inappropriées effectuées par des ateliers non autorisés ou par les partenaires commerciaux eux-mêmes, par l'utilisation de pièces de rechange ou d'accessoires HOLZMANN non originaux.
e) Les frais occasionnés (frais de transport) et les dépenses (frais d'inspection) en cas de réclamations injustifiées au titre de la garantie seront facturés au partenaire commercial ou au revendeur après examen par notre personnel spécialisé.
f) Appareils en dehors de la période de garantie : La réparation n'est effectuée qu'après paiement anticipé ou facture du revendeur selon le devis (frais de transport inclus) de la société HOLZMANN.
g) Les droits de garantie ne sont accordés qu'aux partenaires commerciaux d'un revendeur HOLZMANN qui ont acheté l'appareil directement chez HOLZMANN. Ces droits ne sont pas transférables si l'appareil
est vendu plusieurs fois

4.) Demandes de dommages-intérêts et autres responsabilités :
La responsabilité de la société Holzmann se limite dans tous les cas à la valeur marchande de l'appareil. Les droits à dommages-intérêts pour cause de mauvais fonctionnement, de défauts, ainsi que de dommages indirects ou de manque à gagner dus à un défaut pendant la période de garantie ne sont pas reconnus. La société Holzmann insiste sur le droit légal de réparer un appareil.

SERVICE

Après l'expiration de la période de garantie, les travaux de réparation peuvent être effectués par des entreprises spécialisées appropriées. La société HOLZMANN-Maschinen GmbH se tient à votre disposition pour vous aider en matière de service et de réparation. Dans ce cas, envoyez une demande de devis sans engagement, en indiquant les informations voir C), à notre service clientèle ou envoyez-nous simplement votre demande à l'aide du formulaire joint au verso.
Mail: info@holzmann-maschinen.at
FAX: +43 7289 71562 4

20 SLEDOVÁNÍ VÝROBKU

Po dodání nás zajímá Vaše spokojenost s výrobkem.

Při procesu zlepšování výrobků jsme totiž závislí na Vás a Vašich zkušenostech s prací se strojem.

- Jedná se o:
- Vaše zkušenosti, které mohou být důležité i pro ostatní uživatele.
- Problémy, které se vyskytly v určitých provozních situacích.

Návrhy na zlepšení výrobku.

PRODUCT EXPERIENCE FORM

We observe the quality of our delivered products in the frame of a Quality Management policy.
Your opinion is essential for further product development and product choice. Please let us know about your:

- Impressions and suggestions for improvement.
- experiences that may be useful for other users and for product design
- Experiences with malfunctions that occur in specific operation modes

We would like to ask you to note down your experiences and observations and send them to us via FAX, E-Mail or by post:

Moje postřehy / My experiences:

Jméno / name:
Produkt / product:
Datum zakoupení / purchase date:
Prodejce / purchased from:
E-Mail/ e-mail:

Děkujeme za Vaši pomoc! / Thank you for your kind cooperation!

KONTAKTNÍ ADRESA / CONTACT:
HOLZMANN MASCHINEN GmbH
4170 Haslach, Marktplatz 4 AUSTRIA
Tel : +43 7289 71562 0
Fax: +43 7289 71562 4
info@holzmann-maschinen.at

SERVISNÍ FORMULÁŘ / SERVICEFORMULAR

Zaškrněte prosím požadované políčko/ Bitte kreuzen Sie eine der untenstehenden an:

- ☐ Poptávka na servis / Serviceanfrage
- ☐ Poptávka na náhradní díl / Ersatzteilanfrage
- ☐ Záruční oprava / Garantieantrag

1. Údaje zákazníka (* povinné) / Daten Antragsteller (* sind Pflichtfelder)

*Jméno, příjmení / Vorname, Nachname _____

*Ulice, číslo domu / Straße, Hausnummer _____

*PSČ, město / PLZ, Ort _____

*Stát / Staat _____

*(mobilní)telefon/ Telefon bzw. Mobiltel. _____
včetně kódu země

* E-Mail _____

Fax _____

2. Informace o stroji / Geräteinformationen

Sériové číslo/Seriennummer:_____*Typ stroje/Maschinentype:_____

2.1 Potřebné náhradní díly/ benötigte Ersatzteile

Číslo dílu / Ersatzteilnummer	*Popis dílu / Beschreibung*	*Počet/Anzahl*

2.2 Popis závady / Problembeschreibung

Popište prosím závadu, zvláště pak s důrazem na:
Co závadu zapříčinilo,? Jaká byla vaše činnost před výskytem závady?
Při závadě na elektrické části stroje: Nechal jste si zkontrolovat vaše síťové napětí a připojení stroje kvalifikovaným elektromechanikem?

Bitte führen Sie in der Fehlerbeschreibung unter anderem an:
Was hat den Defekt verursacht bzw. was war die letzte durchgeführte Tätigkeit, bevor Ihnen das Problem/der Defekt aufgefallen ist?
Bei Elektrodefekten: Wurde die Stromzuleitung sowie die Maschine bereits von einem Elektrofachmann geprüft?

3. Doplňkové informace / Bitte Beachten

NEÚPLNĚ VYPLNĚNÉ FORMULÁŘE NEMOHOU BÝT ZPRACOVÁNY!
PRO ZÁRUČNÍ OPRAVY VŽDY PŘILOŽTE KOPII PRODEJNÍHO DOKLADU, JINAK ZÁRUKA NEBUDE UZNÁNA!
PRO NÁHRADNÍ DÍLY PŘILOŽTE KOPII VÝKRESU NÁHRADNÍCH DÍLŮ S VYZNAČENÝM DÍLEM NEBO JEHO FOTOGRAFII.
URYCHLÍ TO VYŘÍZENÍ VAŠÍ ŽÁDOSTI A ZAMEZÍ ODESLÁNÍ CHYBNÝCH DÍLŮ.

DĚKUJEME ZA VAŠI SPOLUPRÁCI!

UNVOLLSTÄNDIG AUSGEFÜLLTE FORMULARE KÖNNEN NICHT BEARBEITET WERDEN!
GARANTIEANTRÄGE KÖNNEN AUSSCHLIESSLICH UNTER BEILAGE DES KAUFBELEGES/ABLIEFERBELEGES AKZEPTIERT WERDEN.
BEI ERSATZTEILBESTELLUNGEN LEGEN SIE DIESEM FORMULAR EINE KOPIE DER BETREFFENDEN ERSATZTEILZEICHNUNG BEI! MARKIEREN SIE DARAUF DIE BENÖTIGTEN ERSATZTEILE. DIES ERLEICHTERT UNS DIE IDENTIFIZIERUNG UND ERMÖGLICHT SO EINE RASCHERE BEARBEITUNG.

VIELEN DANK!